Fixé par l'intérieur
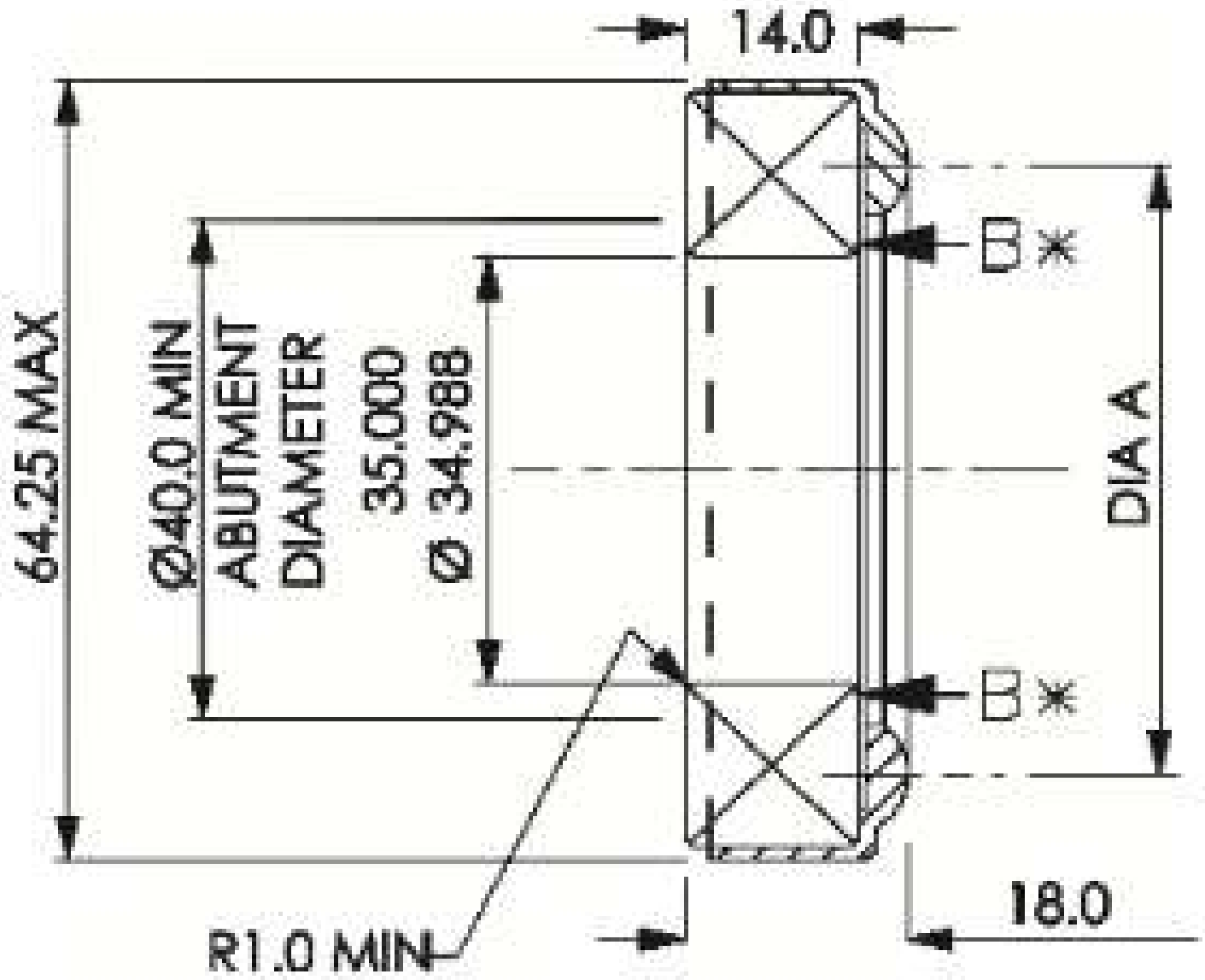
CP3457-1 / -2